ՄԵՏԱՂԱԿԱՆ ՃԱՂԱՎԱՆԴԱԿ ՄՃ-1 Մ 1:20

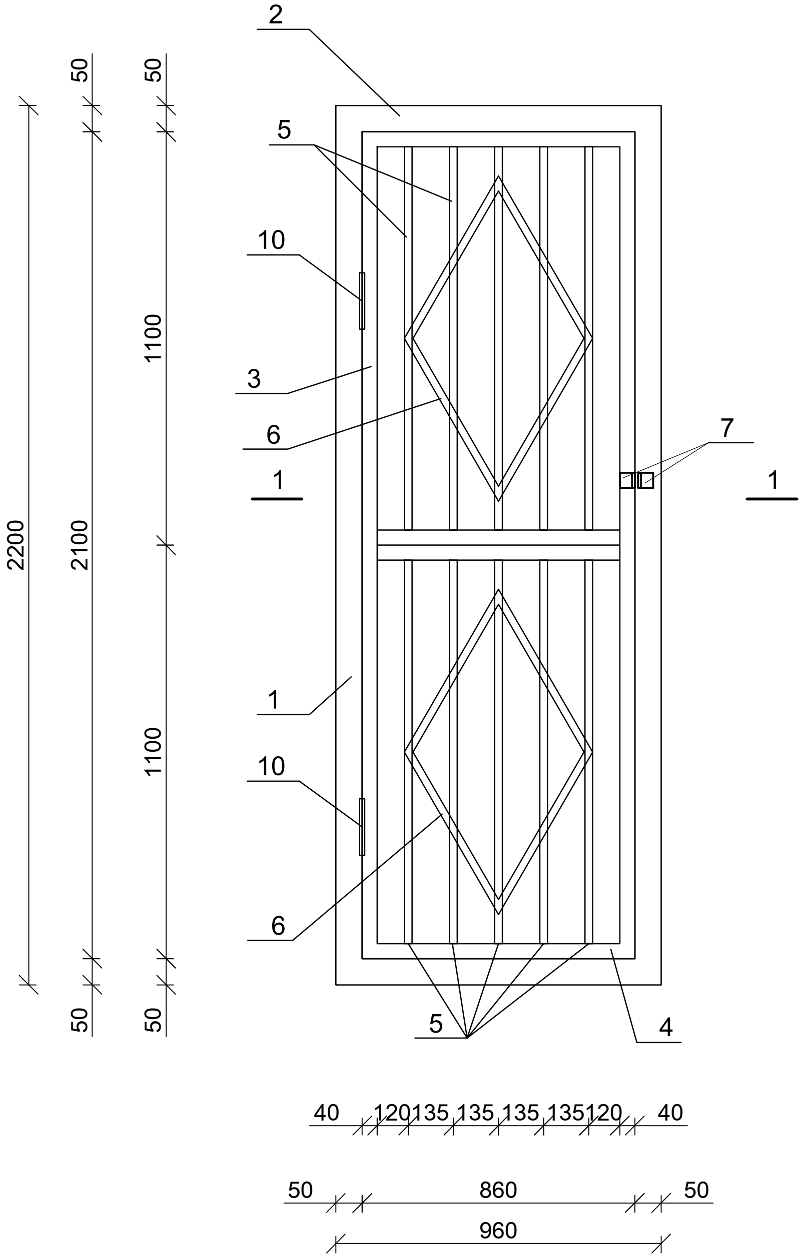

ԿՏՐՎԱԾՔ 1-1 Մ 1:20

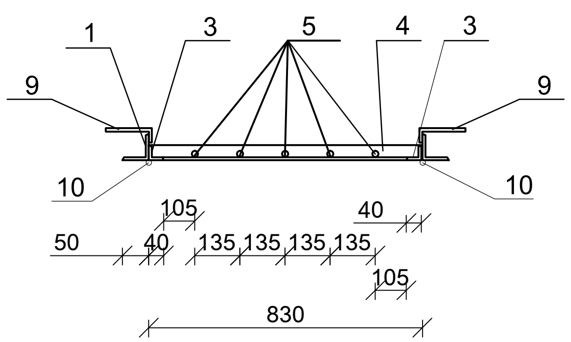

ՄԵՏԱՂԱԿԱՆ ՃԱՂԱՎԱՆԴԱԿԻ ՄՃ-1 ՊՈՂՊԱՏԻ ՄԱՍՆԱԳԻՐ

Հ /Հ	ԱՆՎԱՆՈՒՄԸ	ՄԵԿ ԷԼ-ՏԻ ԵՐԿԱՐՈՒԹ-ՅՈՒՆԸ /մ/	ՔԱՆԱԿԸ /հատ/	ԸՆԴՀԱՆՈՒՐ ԵՐԿԱՐՈՒԹ-ՅՈՒՆԸ /մ/	ԾԱՆՈԹՈՒԹՅՈՒՆ /ԸՆԴՀ. ՔԱՇԸ /ԿԳ//
1.	ՄԵՏԱՂ. ԱՆԿՅՈՒՆԱԿ L50x5	2.20	2	4.40	16.6
2.	ՄԵՏԱՂ. ԱՆԿՅՈՒՆԱԿ L50x5	0.96	2	1.92	7.3
3.	ՄԵՏԱՂ. ԱՆԿՅՈՒՆԱԿ L40x4	2.05	2	8.20	20.0
4.	ՄԵՏԱՂ. ԱՆԿՅՈՒՆԱԿ L40x4	0.83	4	3.32	8.0
5.	ՊՈՂՊԱՏԵ ԽՈՂՈՎԱԿ □20x20x2	1.07	10	10.7	12.1
6.	ՊՈՂՊԱՏԵ ԽՈՂՈՎԱԿ □20x20x2	2.00	2	4.00	4.5
7.	ՄԵՏԱՂ. ԱՆԿՅՈՒՆԱԿ L40x4	0.05	2	0.10	0.3
8.	ԽԱՐՍԽԱՁՈՂ Փ12 A III	0.20	4	0.8	0.8
9.	ԾԽՆԻ				- 2 հատ
10.	ՄԵՏԱՂԱԿԱՆ ԷԼԵՄԵՆՏՆԵՐԻ ՅՈՒՂԱՆԵՐԿՈՒՄ ԵՐԿՈՒ ԱՆԳԱՄ				- 4.0 $մ^2$

ԾԱՆՈԹՈՒԹՅՈՒՆ

1. ԽԱՐՍԽԱՁՈՂԵՐԸ ՏԵՂԱԴՐԵԼ ՇԱՂԱՓՎԱԾ ԱՆՑՔԵՐՈՒՄ ԻՆՅԵԿՑԻՈՆ ՇԱՂԱԽՈՎ, ՈՐԻՑ ՀԵՏՈ ՃԱՂԱՎԱՆԴԱԿԸ ԵՌԱԿՑԵԼ ԽԱՐՍԽԱՁՈՂԵՐԻՆ
2. ՄԵՏԱՂԱԿԱՆ ԷԼԵՄԵՆՏՆԵՐԻ ԵՌԱԿՑՈՒՄԸ ԻՐԱԿԱՆԱՑՆԵԼ Э -42 ՏԻՊԻ ԷԼԵԿՏՐՈԴՈՎ

ՏՆՕՐԷՆ	Ա. ԱՌԻԿՅԱՆ	ԱԽԹԱԼԱՅԻ ԹԻՎ 2 ԴՊՐՈՑԻ ՎԵՐԱԿԱՌՈՒՑՈՒՄ	
ՆԿ	Ա. ԱՌԻԿՅԱՆ		
ՆԱԽԱԳԾԵՑ	Խ.ՄԻՐԶՈՅԱՆ		Փուլ / Թերթ / Թերթեր
			Ան / ՃՇ-
		ՄԵՏԱՂԱԿԱՆ ՃԱՂԱՎԱՆԴԱԿ ՄՃ-1: ԿՏՐՎԱԾՔ 1-1: ՄԵՏԱՂԱԿԱՆ ՃԱՂԱՎԱՆԴԱԿԻ ՄՃ-1 ՊՈՂՊԱՏԻ ՄԱՍՆԱԳԻՐ:	§þÆÜ Łøêäðî» êäÀ à. ì³Ý³Ó³ñ